# ELEKTRISCHER SCHALTPLAN

IL COMPONENTE/MANUFATTO RAPPRESENTATO NEL PRESENTE DOCUMENTO DEVE ESSERE CONFORME ALLA DIRETTIVA ROHS 2002/95/CE
IL COMPONENTE/MANUFATTO RAPPRESENTATO NEL PRESENTE DOCUMENTO DEVE RISPETTARE QUANTO INDICATO NEI CAPITOLATI DI FORNITURA ISA

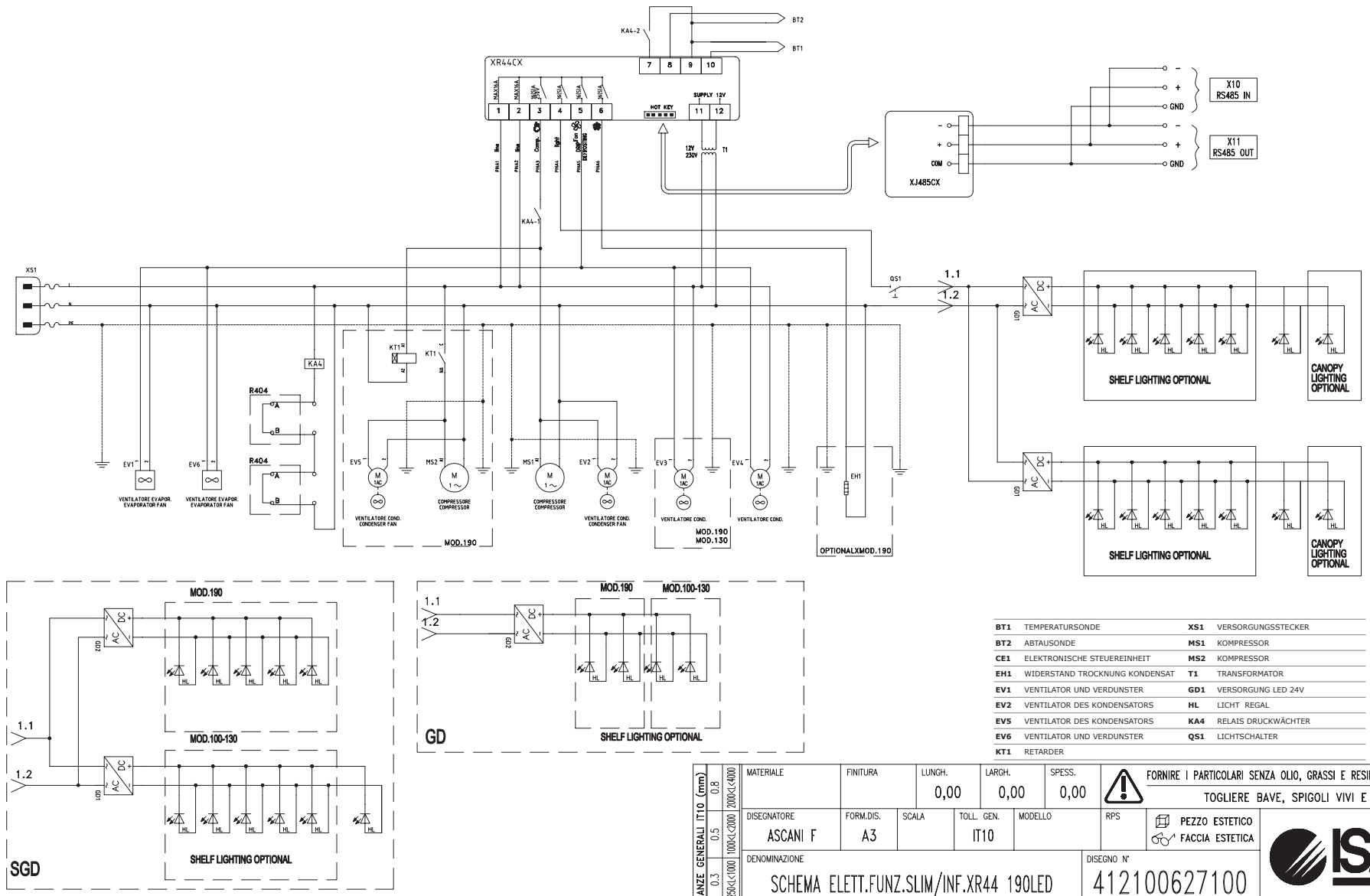


| | | | |
|---|---|---|---|
| **BT1** | TEMPERATURSONDE | **XS1** | VERSORGUNGSSTECKER |
| **BT2** | ABTAUSONDE | **MS1** | KOMPRESSOR |
| **CE1** | ELEKTRONISCHE STEUEREINHEIT | **MS2** | KOMPRESSOR |
| **EH1** | WIDERSTAND TROCKNUNG KONDENSAT | **T1** | TRANSFORMATOR |
| **EV1** | VENTILATOR UND VERDUNSTER | **GD1** | VERSORGUNG LED 24V |
| **EV2** | VENTILATOR DES KONDENSATORS | **HL** | LICHT REGAL |
| **EV5** | VENTILATOR DES KONDENSATORS | **KA4** | RELAIS DRUCKWÄCHTER |
| **EV6** | VENTILATOR UND VERDUNSTER | **QS1** | LICHTSCHALTER |
| **KT1** | RETARDER | | |

| IND | DATA | POS. | MODIFICHE | DIS. |
|---|---|---|---|---|
| 00 | 02.10.2014 | | Primo disegno | GRL |
| 01 | 30.06.2015 | | INSERITO PRESSOSTATO E RELE' COMPR. | ASF |

| TOLLERANZE GENERALI IT10 (mm) | | | | | |
|---|---|---|---|---|---|
| TOLL. ANG. | 0.15 | 0.3 | 0.5 | 0.8 | |
| ±0.2° | 1<L<250 | 250<L<1000 | 1000<L<2000 | 2000<L<4000 | |

| MATERIALE | FINITURA | LUNGH. | LARGH. | SPESS. |
|---|---|---|---|---|
| | | 0,00 | 0,00 | 0,00 |

FORNIRE I PARTICOLARI SENZA OLIO, GRASSI E RESIDUI DI LAVORAZIONE
TOGLIERE BAVE, SPIGOLI VIVI E PARTI TAGLIENTI

| DISEGNATORE | FORM.DIS. | SCALA | TOLL. GEN. | MODELLO | RPS |
|---|---|---|---|---|---|
| ASCANI F | A3 | | IT10 | | |

PEZZO ESTETICO
FACCIA ESTETICA

DENOMINAZIONE: SCHEMA ELETT.FUNZ.SLIM/INF.XR44 190LED

DISEGNO N°: 412100627100

| DATA VALIDITA' | SOSTITUISCE IL N° | SOSTITUITO DA N° | DISEGNO RIFERIMENTO |
|---|---|---|---|
| 30.06.2015 | 412100627000 | | 412100627100 |

ISA Tasselli COF

PROPRIETA' DELLA ISA S.p.A. SENZA AUTORIZZAZIONE SCRITTA DELLA DITTA IL PRESENTE DISEGNO NON POTRA', TUTTO O IN PARTE, ESSERE UTILIZZATO PER LA COSTRUZIONE DELL'OGGETTO, NE VENIRE COMUNICATO A TERZI O PRODOTTO. LA DITTA NE RISERVA I PROPRI DIRITTI A RIGORE DI LEGGE.

# ELEKTRISCHER SCHALTPLAN

IL COMPONENTE/MANUFATTO RAPPRESENTATO NEL PRESENTE DOCUMENTO DEVE ESSERE CONFORME ALLA DIRETTIVA ROHS 2002/95/CE
IL COMPONENTE/MANUFATTO RAPPRESENTATO NEL PRESENTE DOCUMENTO DEVE RISPETTARE QUANTO INDICATO NEI CAPITOLATI DI FORNITURA ISA

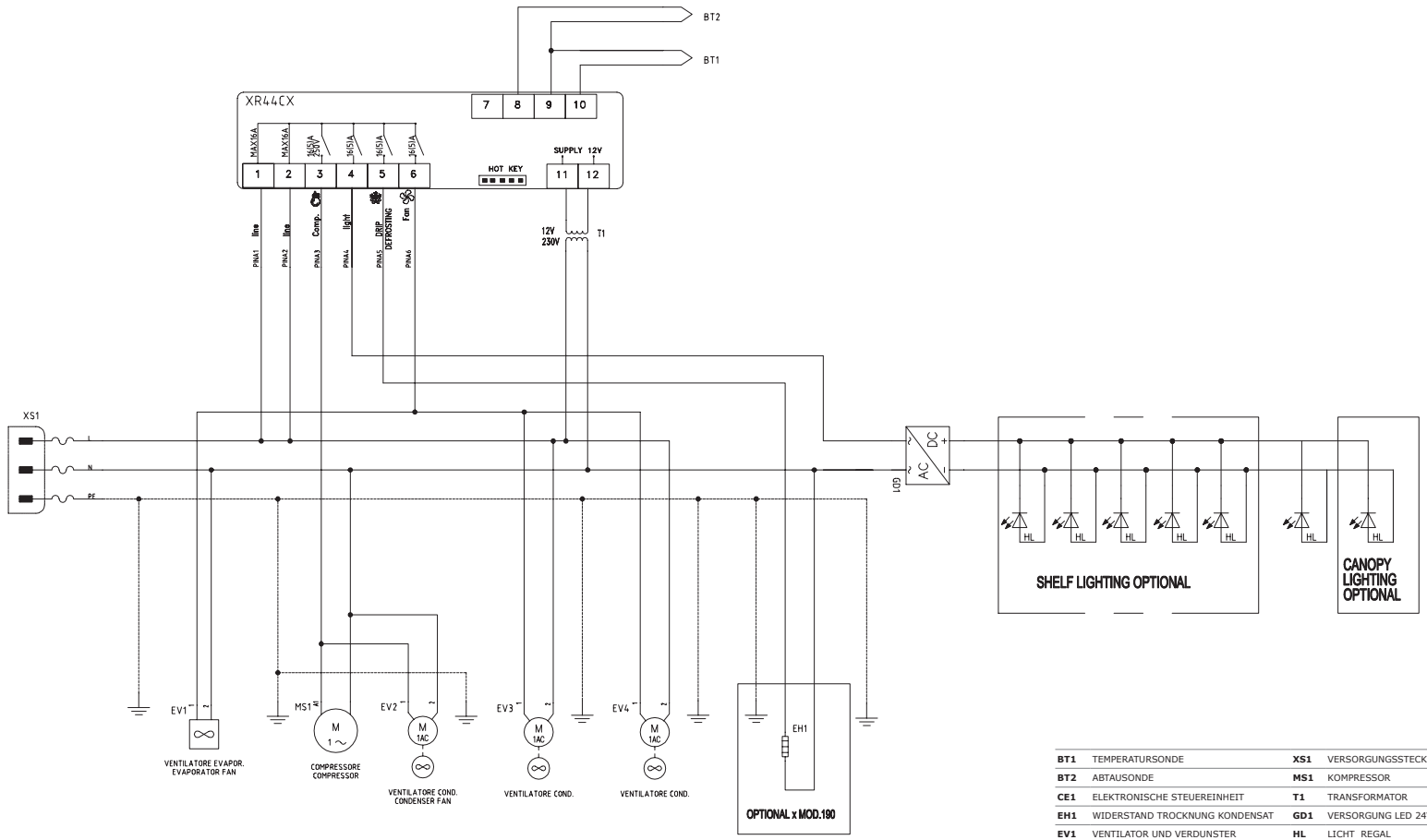


| | | | |
|---|---|---|---|
| **BT1** | TEMPERATURSONDE | **XS1** | VERSORGUNGSSTECKER |
| **BT2** | ABTAUSONDE | **MS1** | KOMPRESSOR |
| **CE1** | ELEKTRONISCHE STEUEREINHEIT | **T1** | TRANSFORMATOR |
| **EH1** | WIDERSTAND TROCKNUNG KONDENSAT | **GD1** | VERSORGUNG LED 24V |
| **EV1** | VENTILATOR UND VERDUNSTER | **HL** | LICHT REGAL |
| **EV2** | VENTILATOR DES KONDENSATORS | | |
| **EV3** | VENTILATOR DES KONDENSATORS | | |
| **EV4** | VENTILATOR DES KONDENSATORS | | |

| IND | DATA | POS. | MODIFICHE | DIS. |
|---|---|---|---|---|
| 00 | 02.10.2014 | | Primo disegno | GRL |

| TOLLERANZE GENERALI IT10 (mm) | | | | | |
|---|---|---|---|---|---|
| TOLL. ANG. | 0.15 | 0.3 | 0.5 | 0.8 | |
| ±0.2° | 1<L<250 | 250<L<1000 | 1000<L<2000 | 2000<L<4000 | |

| MATERIALE | FINITURA | LUNGH. | LARGH. | SPESS. |
|---|---|---|---|---|
| | | 0,00 | 0,00 | 0,00 |

FORNIRE I PARTICOLARI SENZA OLIO, GRASSI E RESIDUI DI LAVORAZIONE
TOGLIERE BAVE, SPIGOLI VIVI E PARTI TAGLIENTI

| DISEGNATORE | FORM.DIS. | SCALA | TOLL. GEN. | MODELLO | RPS |
|---|---|---|---|---|---|
| GRESPI L. | A3 | | IT10 | | |

PEZZO ESTETICO
FACCIA ESTETICA

DENOMINAZIONE: SCHEMA ELE.FUNZ.SLIM/INF.XR44 100/130LED

DISEGNO N°: 412100628000

| DATA VALIDITA' | SOSTITUISCE IL N° | SOSTITUITO DA N° | DISEGNO RIFERIMENTO |
|---|---|---|---|
| 02.10.2014 | | | 412100628000 |

PROPRIETA' DELLA ISA S.p.A. SENZA AUTORIZZAZIONE SCRITTA DELLA DITTA IL PRESENTE DISEGNO NON POTRA', TUTTO O IN PARTE, ESSERE UTILIZZATO PER LA COSTRUZIONE DELL'OGGETTO, NE VENIRE COMUNICATO A TERZI O PRODOTTO. LA DITTA NE RISERVA I PROPRI DIRITTI A RIGORE DI LEGGE.

# ELEKTRISCHER SCHALTPLAN

IL COMPONENTE/MANUFATTO RAPPRESENTATO NEL PRESENTE DOCUMENTO DEVE ESSERE CONFORME ALLA DIRETTIVA ROHS 2002/95/CE
IL COMPONENTE/MANUFATTO RAPPRESENTATO NEL PRESENTE DOCUMENTO DEVE RISPETTARE QUANTO INDICATO NEI CAPITOLATI DI FORNITURA ISA

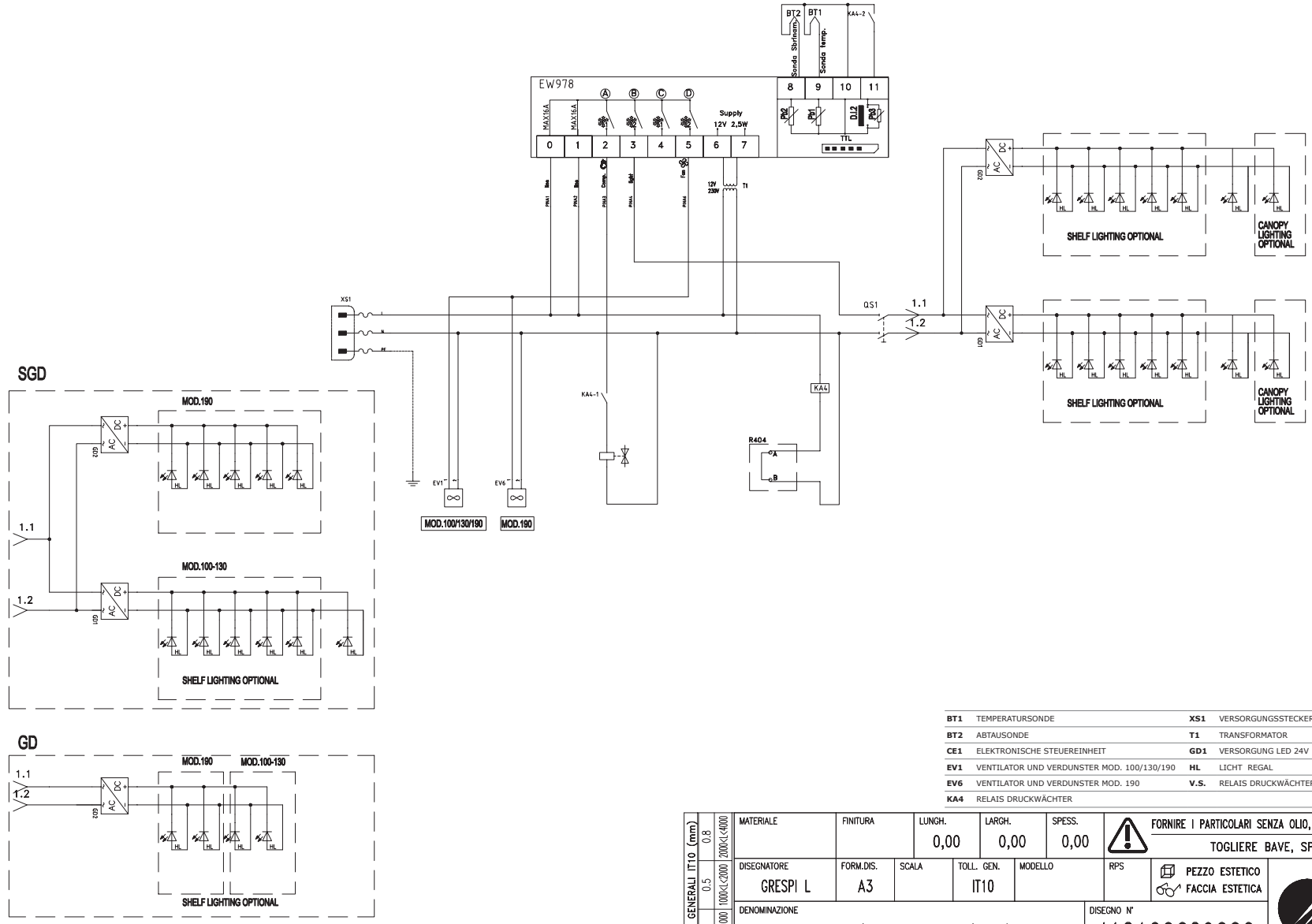


| | | | |
|---|---|---|---|
| **BT1** | TEMPERATURSONDE | **XS1** | VERSORGUNGSSTECKER |
| **BT2** | ABTAUSONDE | **T1** | TRANSFORMATOR |
| **CE1** | ELEKTRONISCHE STEUEREINHEIT | **GD1** | VERSORGUNG LED 24V |
| **EV1** | VENTILATOR UND VERDUNSTER MOD. 100/130/190 | **HL** | LICHT REGAL |
| **EV6** | VENTILATOR UND VERDUNSTER MOD. 190 | **V.S.** | RELAIS DRUCKWÄCHTER |
| **KA4** | RELAIS DRUCKWÄCHTER | | |

| IND | DATA | POS. | MODIFICHE | DIS. |
|---|---|---|---|---|
| 00 | 02.10.2014 | | Primo disegno | GRL |

| TOLLERANZE GENERALI IT10 (mm) | | | | | |
|---|---|---|---|---|---|
| TOLL. ANG. | 0.15 | 0.3 | 0.5 | 0.8 | |
| ±0.2° | L<250 | 250<L<1000 | 1000<L<2000 | 2000<L<4000 | |

| MATERIALE | FINITURA | LUNGH. | LARGH. | SPESS. |
|---|---|---|---|---|
| | | 0,00 | 0,00 | 0,00 |

FORNIRE I PARTICOLARI SENZA OLIO, GRASSI E RESIDUI DI LAVORAZIONE
TOGLIERE BAVE, SPIGOLI VIVI E PARTI TAGLIENTI

| DISEGNATORE | FORM.DIS. | SCALA | TOLL. GEN. | MODELLO | RPS |
|---|---|---|---|---|---|
| GRESPI L | A3 | | IT10 | | |

PEZZO ESTETICO
FACCIA ESTETICA

DENOMINAZIONE: SCH.ELE.SLIM/INF.EW978 100/130/190UR

DISEGNO N°: 412100629000

| DATA VALIDITA' | SOSTITUISCE IL N° | SOSTITUITO DA N° | DISEGNO RIFERIMENTO |
|---|---|---|---|
| 31.03.2015 | | | 412100629000 |

PROPRIETA' DELLA ISA S.p.A. SENZA AUTORIZZAZIONE SCRITTA DELLA DITTA IL PRESENTE DISEGNO NON POTRA', TUTTO O IN PARTE, ESSERE UTILIZZATO PER LA COSTRUZIONE DELL'OGGETTO, NE VENIRE COMUNICATO A TERZI O PRODOTTO. LA DITTA NE RISERVA I PROPRI DIRITTI A RIGORE DI LEGGE.

# ELEKTRISCHER SCHALTPLAN

IL COMPONENTE/MANUFATTO RAPPRESENTATO NEL PRESENTE DOCUMENTO DEVE ESSERE CONFORME ALLA DIRETTIVA ROHS 2002/95/CE
IL COMPONENTE/MANUFATTO RAPPRESENTATO NEL PRESENTE DOCUMENTO DEVE RISPETTARE QUANTO INDICATO NEI CAPITOLATI DI FORNITURA ISA

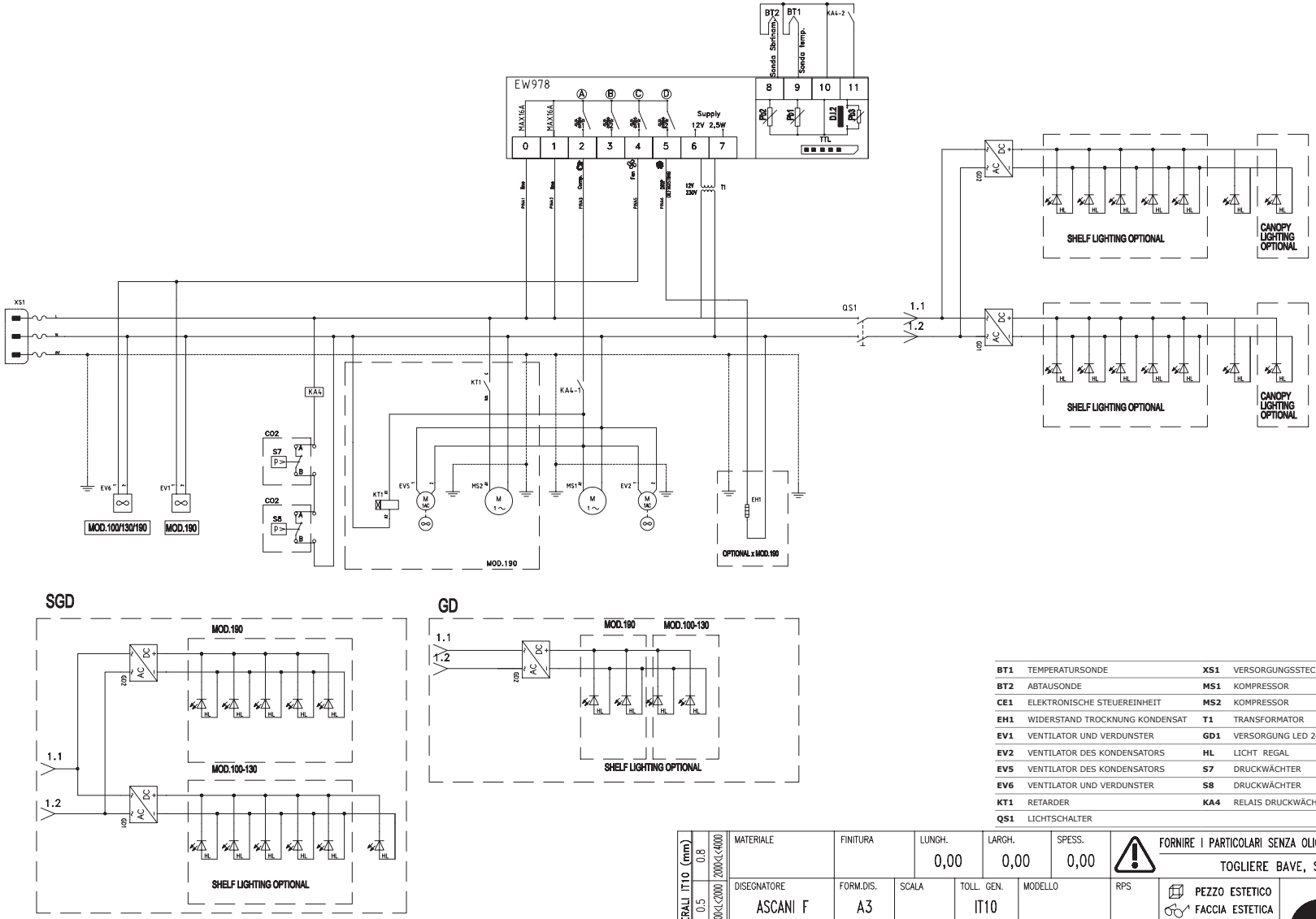


| | | | |
|---|---|---|---|
| **BT1** | TEMPERATURSONDE | **XS1** | VERSORGUNGSSTECKER |
| **BT2** | ABTAUSONDE | **MS1** | KOMPRESSOR |
| **CE1** | ELEKTRONISCHE STEUEREINHEIT | **MS2** | KOMPRESSOR |
| **EH1** | WIDERSTAND TROCKNUNG KONDENSAT | **T1** | TRANSFORMATOR |
| **EV1** | VENTILATOR UND VERDUNSTER | **GD1** | VERSORGUNG LED 24V |
| **EV2** | VENTILATOR DES KONDENSATORS | **HL** | LICHT REGAL |
| **EV5** | VENTILATOR DES KONDENSATORS | **S7** | DRUCKWÄCHTER |
| **EV6** | VENTILATOR UND VERDUNSTER | **S8** | DRUCKWÄCHTER |
| **KT1** | RETARDER | **KA4** | RELAIS DRUCKWÄCHTER |
| **QS1** | LICHTSCHALTER | | |

| IND | DATA | POS. | MODIFICHE | DIS. |
|---|---|---|---|---|
| 00 | 10.11.2014 | | Primo disegno | GRL |
| 01 | 09.12.2014 | | AGGIORNAMENTO | GRL |
| 02 | 27.03.2015 | | Modificati collegamenti | ESA |
| 03 | 13.11.2017 | | MODIF. COLLEG. VENTOLE COMP. VERSIONE 190 | ASF |

| TOLLERANZE GENERALI IT10 (mm) | | | | | |
|---|---|---|---|---|---|
| TOLL. ANG. | 0.15 | 0.3 | 0.5 | 0.8 | |
| ±0.2° | 1<L<250 | 250<L<1000 | 1000<L<2000 | 2000<L<4000 | |

| MATERIALE | FINITURA | LUNGH. | LARGH. | SPESS. |
|---|---|---|---|---|
| | | 0,00 | 0,00 | 0,00 |

FORNIRE I PARTICOLARI SENZA OLIO, GRASSI E RESIDUI DI LAVORAZIONE
TOGLIERE BAVE, SPIGOLI VIVI E PARTI TAGLIENTI

| DISEGNATORE | FORM.DIS. | SCALA | TOLL. GEN. | MODELLO | RPS |
|---|---|---|---|---|---|
| ASCANI F | A3 | | IT10 | | |

PEZZO ESTETICO
FACCIA ESTETICA

DENOMINAZIONE: SCH.ELE.SLIM/INF.EW978 CO2 100/130/190

DISEGNO N°: 412100637300

| DATA VALIDITA' | SOSTITUISCE IL N° | SOSTITUITO DA N° | DISEGNO RIFERIMENTO |
|---|---|---|---|
| 13.11.2017 | 412100637200 | | 412100637300 |

ISA Tasselli COF

PROPRIETA' DELLA ISA S.p.A. SENZA AUTORIZZAZIONE SCRITTA DELLA DITTA IL PRESENTE DISEGNO NON POTRA', TUTTO O IN PARTE, ESSERE UTILIZZATO PER LA COSTRUZIONE DELL'OGGETTO, NE VENIRE COMUNICATO A TERZI O PRODOTTO. LA DITTA NE RISERVA I PROPRI DIRITTI A RIGORE DI LEGGE.

# ELEKTRISCHER SCHALTPLAN

IL COMPONENTE/MANUFATTO RAPPRESENTATO NEL PRESENTE DOCUMENTO DEVE ESSERE CONFORME ALLA DIRETTIVA ROHS 2002/95/CE
IL COMPONENTE/MANUFATTO RAPPRESENTATO NEL PRESENTE DOCUMENTO DEVE RISPETTARE QUANTO INDICATO NEI CAPITOLATI DI FORNITURA ISA

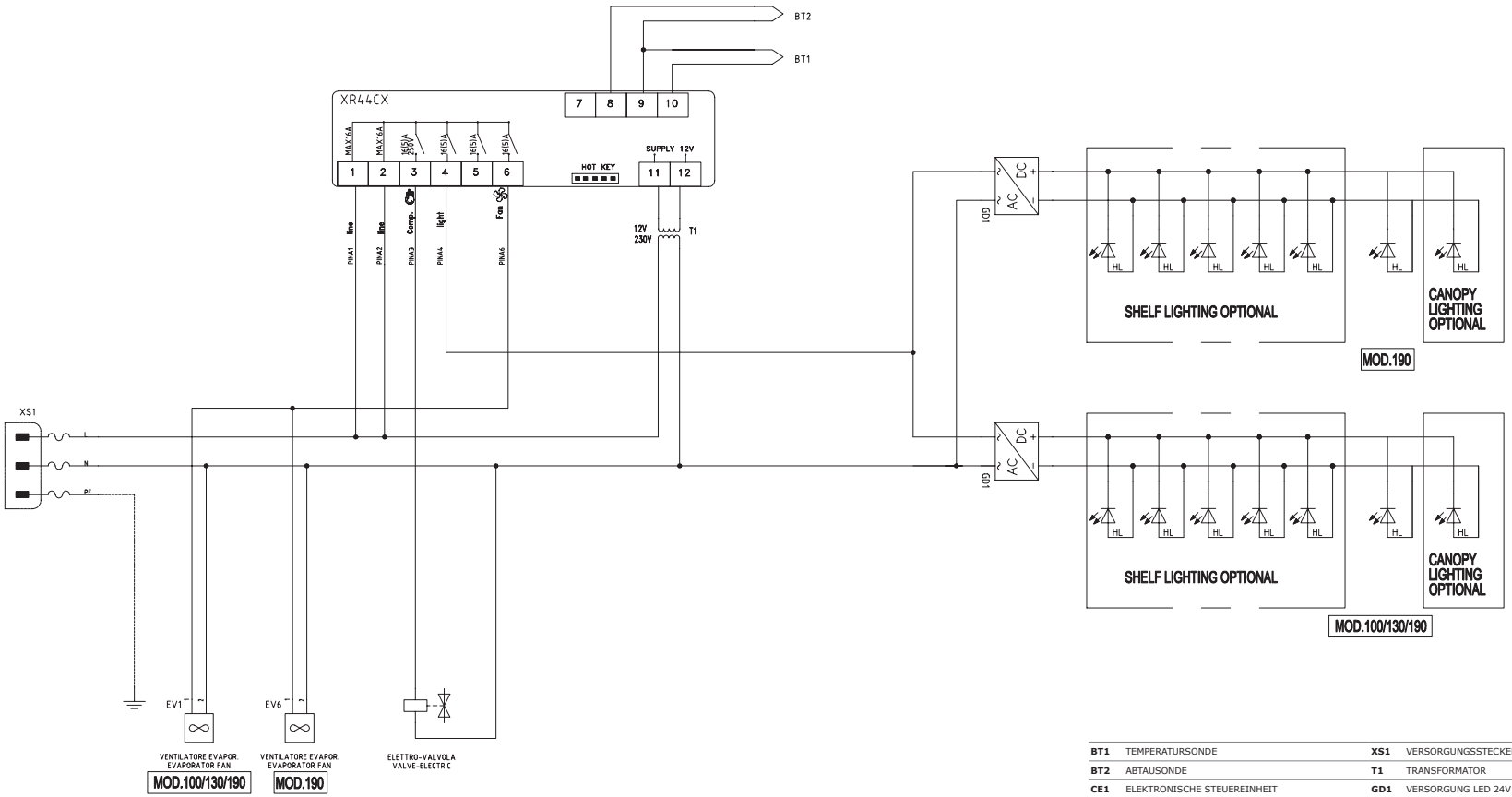


| | | | |
|---|---|---|---|
| **BT1** | TEMPERATURSONDE | **XS1** | VERSORGUNGSSTECKER |
| **BT2** | ABTAUSONDE | **T1** | TRANSFORMATOR |
| **CE1** | ELEKTRONISCHE STEUEREINHEIT | **GD1** | VERSORGUNG LED 24V |
| **EV1** | VENTILATOR UND VERDUNSTER MOD. 100/130/190 | **HL** | LICHT REGAL |
| **EV6** | VENTILATOR UND VERDUNSTER MOD. 190 | **V.S.** | RELAIS DRUCKWÄCHTER |
| **KA4** | RELAIS DRUCKWÄCHTER | | |

| IND | DATA | POS. | MODIFICHE | DIS. |
|---|---|---|---|---|
| 00 | 10.11.2014 | | Primo disegno | GRL |

| TOLLERANZE GENERALI IT10 (mm) | | | | |
|---|---|---|---|---|
| TOLL. ANG. | 0.15 | 0.3 | 0.5 | 0.8 |
| ±0.2° | 1<L<250 | 250<L<1000 | 1000<L<2000 | 2000<L<4000 |

| MATERIALE | FINITURA | LUNGH. | LARGH. | SPESS. |
|---|---|---|---|---|
| | | 0,00 | 0,00 | 0,00 |

FORNIRE I PARTICOLARI SENZA OLIO, GRASSI E RESIDUI DI LAVORAZIONE
TOGLIERE BAVE, SPIGOLI VIVI E PARTI TAGLIENTI

| DISEGNATORE | FORM.DIS. | SCALA | TOLL. GEN. | MODELLO | RPS |
|---|---|---|---|---|---|
| GRESPI L. | A3 | | IT10 | | |

PEZZO ESTETICO
FACCIA ESTETICA

DENOMINAZIONE: SCH.ELE.SLIM/INF.XR44 100/130/190UR

DISEGNO N°: 412100638000

| DATA VALIDITA' | SOSTITUISCE IL N° | SOSTITUITO DA N° | DISEGNO RIFERIMENTO |
|---|---|---|---|
| 10.11.2014 | | | 412100638000 |

PROPRIETA' DELLA ISA S.p.A. SENZA AUTORIZZAZIONE SCRITTA DELLA DITTA IL PRESENTE DISEGNO NON POTRA', TUTTO O IN PARTE, ESSERE UTILIZZATO PER LA COSTRUZIONE DELL'OGGETTO, NE VENIRE COMUNICATO A TERZI O PRODOTTO. LA DITTA NE RISERVA I PROPRI DIRITTI A RIGORE DI LEGGE.

# ELEKTRISCHER SCHALTPLAN

IL COMPONENTE/MANUFATTO RAPPRESENTATO NEL PRESENTE DOCUMENTO DEVE ESSERE CONFORME ALLA DIRETTIVA ROHS 2002/95/CE
IL COMPONENTE/MANUFATTO RAPPRESENTATO NEL PRESENTE DOCUMENTO DEVE RISPETTARE QUANTO INDICATO NEI CAPITOLATI DI FORNITURA ISA

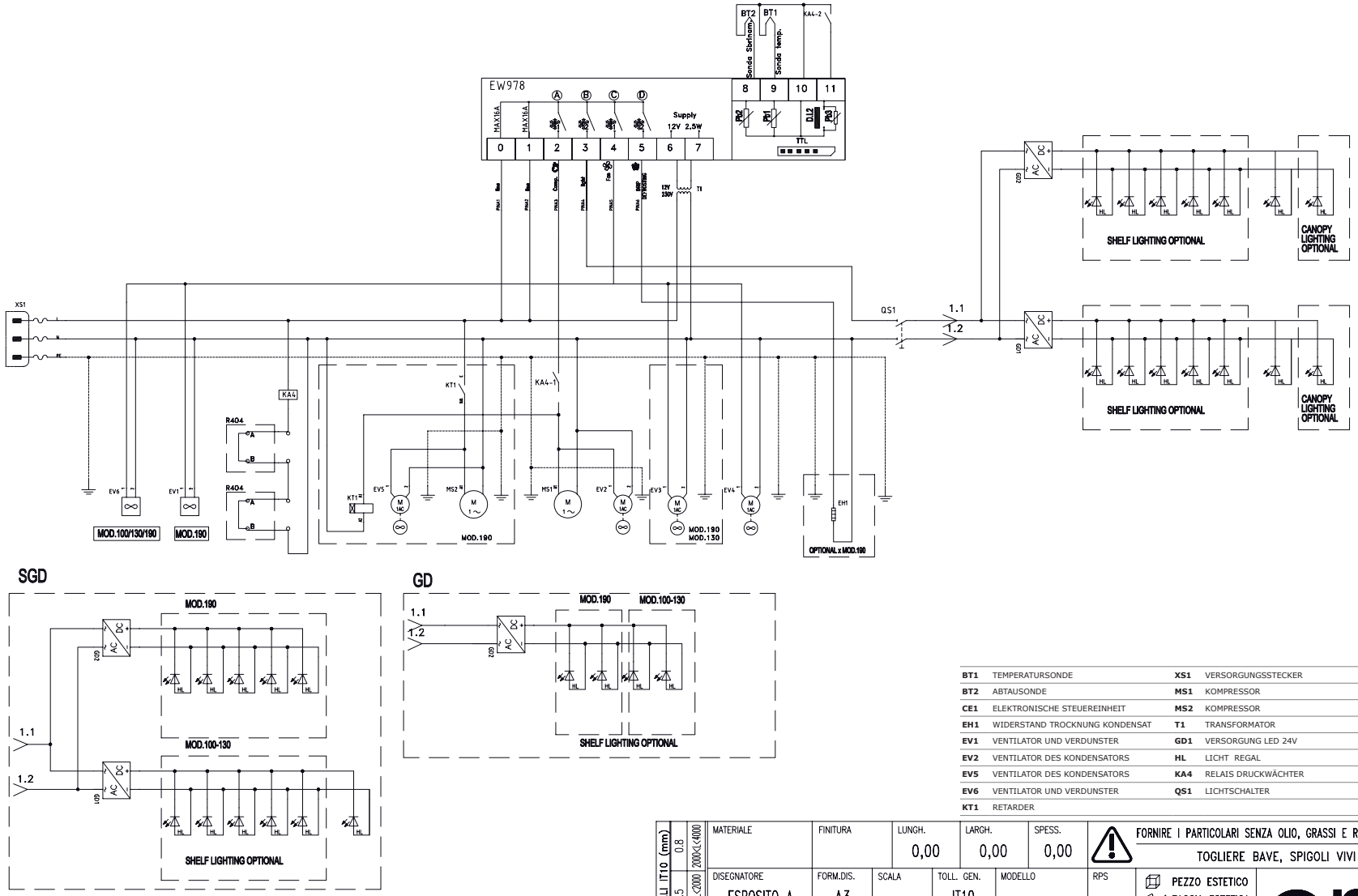


| | | | |
|---|---|---|---|
| **BT1** | TEMPERATURSONDE | **XS1** | VERSORGUNGSSTECKER |
| **BT2** | ABTAUSONDE | **MS1** | KOMPRESSOR |
| **CE1** | ELEKTRONISCHE STEUEREINHEIT | **MS2** | KOMPRESSOR |
| **EH1** | WIDERSTAND TROCKNUNG KONDENSAT | **T1** | TRANSFORMATOR |
| **EV1** | VENTILATOR UND VERDUNSTER | **GD1** | VERSORGUNG LED 24V |
| **EV2** | VENTILATOR DES KONDENSATORS | **HL** | LICHT REGAL |
| **EV5** | VENTILATOR DES KONDENSATORS | **KA4** | RELAIS DRUCKWÄCHTER |
| **EV6** | VENTILATOR UND VERDUNSTER | **QS1** | LICHTSCHALTER |
| **KT1** | RETARDER | | |

| DIS. | MODIFICHE | POS. | DATA | IND |
|---|---|---|---|---|
| ESA | Primo disegno | | 31.03.2015 | 00 |

| TOLLERANZE GENERALI IT10 (mm) | | | | |
|---|---|---|---|---|
| TOLL. ANG. | 0.15 | 0.3 | 0.5 | 0.8 |
| ±0.2° | 1<L<250 | 250<L<1000 | 1000<L<2000 | 2000<L<4000 |

| MATERIALE | FINITURA | LUNGH. | LARGH. | SPESS. |
|---|---|---|---|---|
| | | 0,00 | 0,00 | 0,00 |

FORNIRE I PARTICOLARI SENZA OLIO, GRASSI E RESIDUI DI LAVORAZIONE
TOGLIERE BAVE, SPIGOLI VIVI E PARTI TAGLIENTI

| DISEGNATORE | FORM.DIS. | SCALA | TOLL. GEN. | MODELLO | RPS |
|---|---|---|---|---|---|
| ESPOSITO A | A3 | | IT10 | | |

PEZZO ESTETICO
FACCIA ESTETICA

DENOMINAZIONE: SCH.ELE.SLIM/INF.EW978 100/130/190

DISEGNO N°: 412100719000

| DATA VALIDITA' | SOSTITUISCE IL N° | SOSTITUITO DA N° | DISEGNO RIFERIMENTO |
|---|---|---|---|
| 31.03.2015 | | 412100719100 | 412100719000 |

PROPRIETA' DELLA ISA S.p.A. SENZA AUTORIZZAZIONE SCRITTA DELLA DITTA IL PRESENTE DISEGNO NON POTRA', TUTTO O IN PARTE, ESSERE UTILIZZATO PER LA COSTRUZIONE DELL'OGGETTO, NE VENIRE COMUNICATO A TERZI O PRODOTTO. LA DITTA NE RISERVA I PROPRI DIRITTI A RIGORE DI LEGGE.

# ELEKTRISCHER SCHALTPLAN

IL COMPONENTE/MANUFATTO RAPPRESENTATO NEL PRESENTE DOCUMENTO DEVE ESSERE CONFORME ALLA DIRETTIVA ROHS 2002/95/CE
IL COMPONENTE/MANUFATTO RAPPRESENTATO NEL PRESENTE DOCUMENTO DEVE RISPETTARE QUANTO INDICATO NEI CAPITOLATI DI FORNITURA ISA

| | | | |
|---|---|---|---|
| **BT1** | TEMPERATURSONDE | **MS1** | KOMPRESSOR |
| **BT2** | ABTAUSONDE | **MS2** | KOMPRESSOR |
| **CE1** | ELEKTRONISCHE STEUEREINHEIT | **T1** | TRANSFORMATOR |
| **EH1** | WIDERSTAND TROCKNUNG KONDENSAT | **GD1** | VERSORGUNG LED 24V |
| **EV1** | VENTILATOR UND VERDUNSTER | **HL** | LICHT REGAL |
| **EV2** | VENTILATOR DES KONDENSATORS | **S7** | DRUCKWÄCHTER |
| **EV5** | VENTILATOR DES KONDENSATORS | **S8** | DRUCKWÄCHTER |
| **EV6** | VENTILATOR UND VERDUNSTER | **KA4** | RELAIS DRUCKWÄCHTER |
| **KT1** | RETARDER | **QS1** | LICHTSCHALTER |
| **XS1** | VERSORGUNGSSTECKER | | |

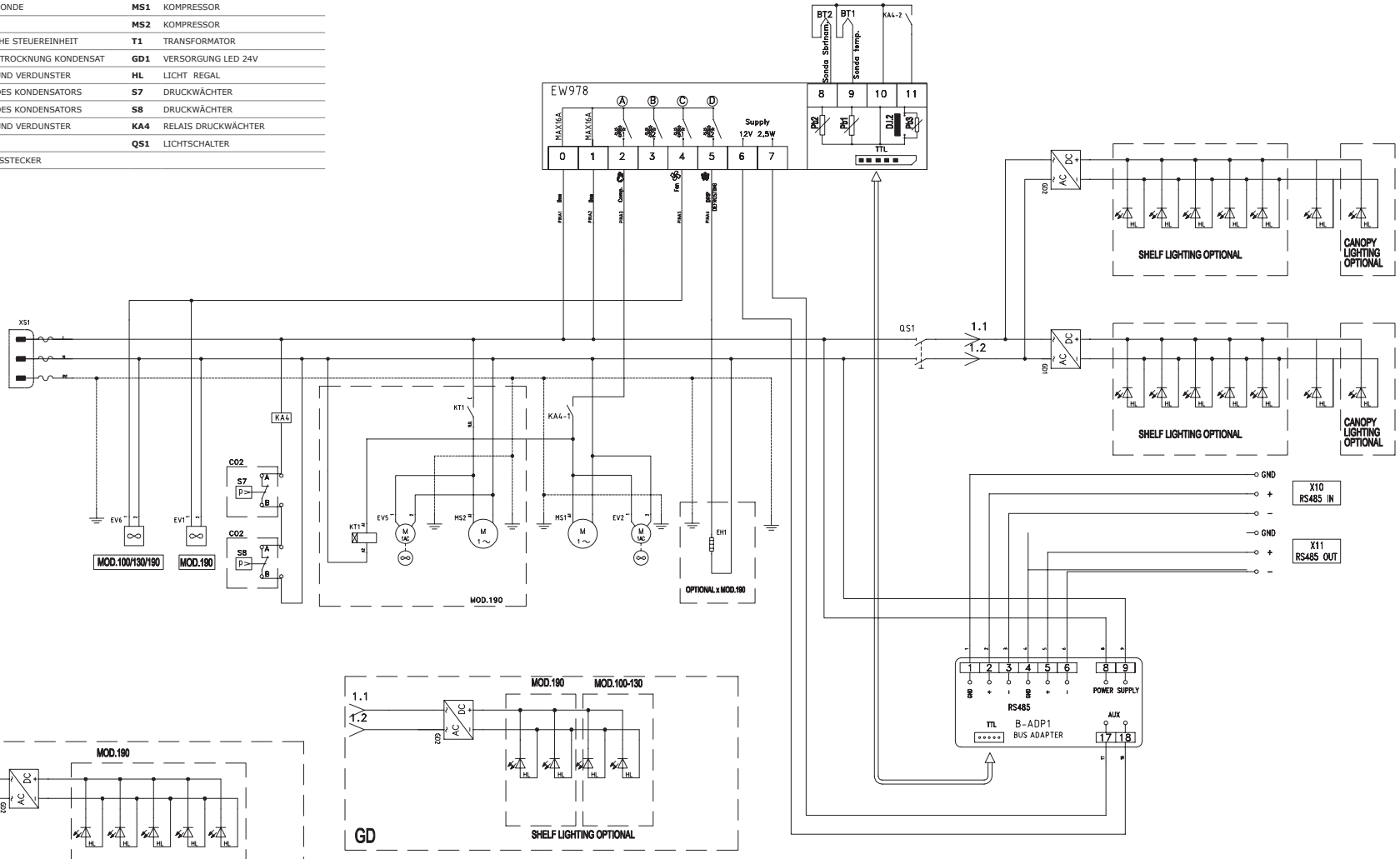


| DIS. | MODIFICHE | POS. | DATA | IND. |
|---|---|---|---|---|
| | | | | |

| DIS. | MODIFICHE | POS. | DATA | IND. |
|---|---|---|---|---|
| ASF | Primo disegno | | 30.06.2015 | 00 |

| MATERIALE | FINITURA | LUNGH. | LARGH. | SPESS. |
|---|---|---|---|---|
| | | 0,00 | 0,00 | 0,00 |

FORNIRE I PARTICOLARI SENZA OLIO, GRASSI E RESIDUI DI LAVORAZIONE
TOGLIERE BAVE, SPIGOLI VIVI E PARTI TAGLIENTI

| DISEGNATORE | FORM.DIS. | SCALA | TOLL. GEN. | MODELLO | RPS |
|---|---|---|---|---|---|
| ASCANI F | A3 | | IT10 | | |

PEZZO ESTETICO
FACCIA ESTETICA

DENOMINAZIONE: SCHEMA ELE.SLIM/INF.EW978 MB 100/130/190

DISEGNO N°: 412100745000

| DATA VALIDITA' | SOSTITUISCE IL N° | SOSTITUITO DA N° | DISEGNO RIFERIMENTO |
|---|---|---|---|
| 01.07.2015 | | | 412100745000 |

| TOLLERANZE GENERALI IT10 (mm) | | | | | |
|---|---|---|---|---|---|
| 0.15 | 0.3 | 0.5 | 0.8 | 1.2 | 2 |
| 1<L<250 | 250<L<1000 | 1000<L<2000 | 2000<L<4000 | | |

TOLL. ANG. ±0.2°

PROPRIETA' DELLA ISA S.p.A. SENZA AUTORIZZAZIONE SCRITTA DELLA DITTA IL PRESENTE DISEGNO NON POTRA', TUTTO O IN PARTE, ESSERE UTILIZZATO PER LA COSTRUZIONE DELL'OGGETTO, NE VENIRE COMUNICATO A TERZI O PRODOTTO. LA DITTA NE RISERVA I PROPRI DIRITTI A RIGORE DI LEGGE.

# ELEKTRISCHER SCHALTPLAN

IL COMPONENTE/MANUFATTO RAPPRESENTATO NEL PRESENTE DOCUMENTO DEVE ESSERE CONFORME ALLA DIRETTIVA ROHS 2002/95/CE
IL COMPONENTE/MANUFATTO RAPPRESENTATO NEL PRESENTE DOCUMENTO DEVE RISPETTARE QUANTO INDICATO NEI CAPITOLATI DI FORNITURA ISA

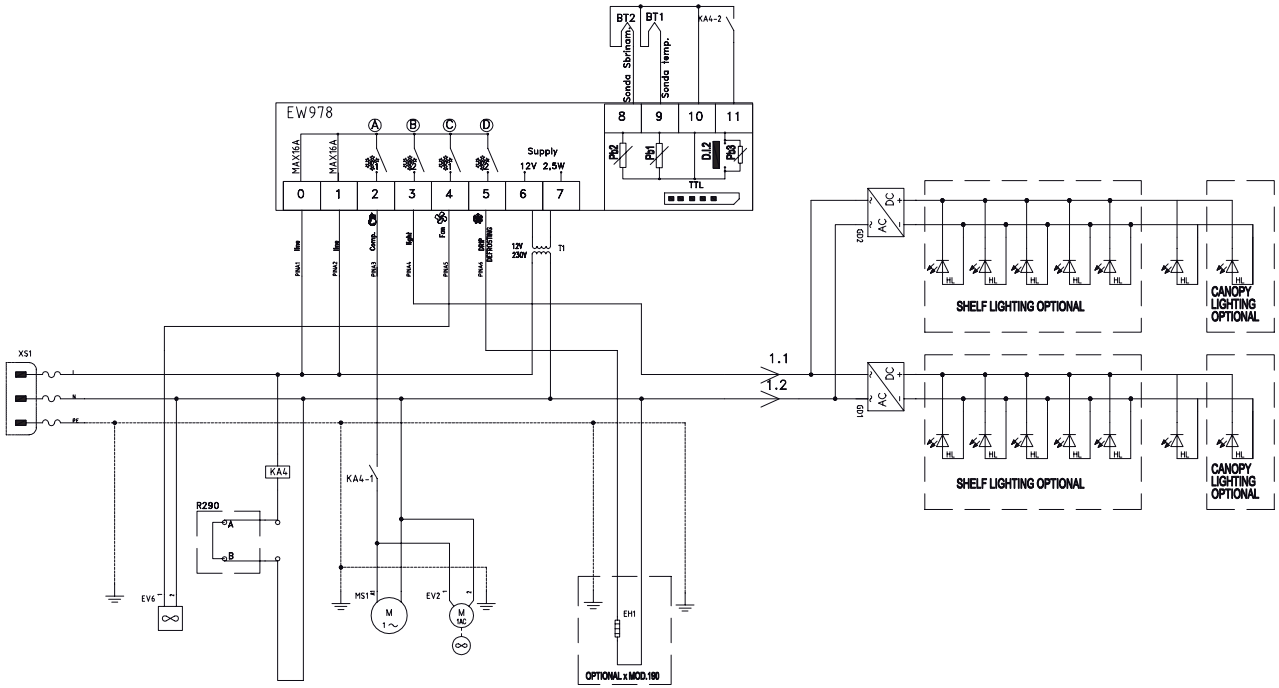


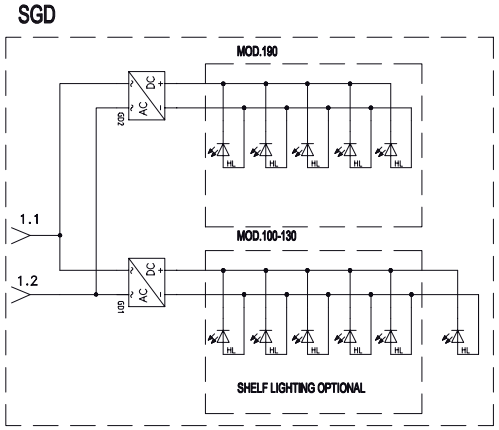


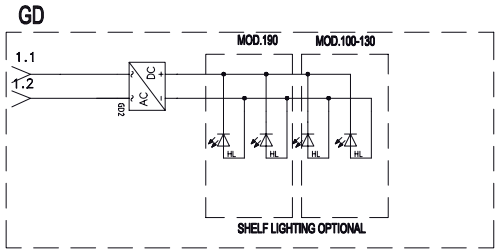


| | | | |
|---|---|---|---|
| **BT1** | TEMPERATURSONDE | **XS1** | VERSORGUNGSSTECKER |
| **BT2** | ABTAUSONDE | **MS1** | KOMPRESSOR |
| **CE1** | ELEKTRONISCHE STEUEREINHEIT | **T1** | TRANSFORMATOR |
| **EH1** | WIDERSTAND TROCKNUNG KONDENSAT | **GD1** | VERSORGUNG LED 24V |
| **EV2** | VENTILATOR DES KONDENSATORS | **HL** | LICHT REGAL |
| **EV6** | VENTILATOR UND VERDUNSTER | **KA4** | RELAIS DRUCKWÄCHTER |
| **KT1** | RETARDER | | |

| IND | DATA | POS. | MODIFICHE | DIS. |
|---|---|---|---|---|
| 00 | 01.07.2016 | | Primo disegno | ESA |

| TOLLERANZE GENERALI IT10 (mm) | | | | |
|---|---|---|---|---|
| TOL. AMG. | 0,15 | 0,3 | 0,5 | 0,8 |
| | ±0,2° | 1<L<250 | 250<L<1000 | 1000<L<2000 | 2000<L<4000 |

| MATERIALE | FINITURA | LUNGH. | LARGH. | SPESS. |
|---|---|---|---|---|
| | | 0,00 | 0,00 | 0,00 |

FORNIRE I PARTICOLARI SENZA OLIO, GRASSI E RESIDUI DI LAVORAZIONE
TOGLIERE BAVE, SPIGOLI VIVI E PARTI TAGLIENTI

| DISEGNATORE | FORM.DIS. | SCALA | TOLL. GEN. | MODELLO | RPS |
|---|---|---|---|---|---|
| ESPOSITO A | A3 | | IT10 | | |

PEZZO ESTETICO
FACCIA ESTETICA

DENOMINAZIONE: SCHEMA ELETT._SLIM/INF.EW978 88 R290

DISEGNO N°: 412100810000

| DATA VALIDITA' | SOSTITUISCE IL N° | SOSTITUITO DA N° | DISEGNO RIFERIMENTO |
|---|---|---|---|
| 01.07.2016 | | | 412100810000 |

ISA Tasselli COF

PROPRIETA' DELLA ISA S.p.A. SENZA AUTORIZZAZIONE SCRITTA DELLA DITTA IL PRESENTE DISEGNO NON POTRA', TUTTO O IN PARTE, ESSERE UTILIZZATO PER LA COSTRUZIONE DELL'OGGETTO, NE VENIRE COMUNICATO A TERZI O PRODOTTO. LA DITTA NE RISERVA I PROPRI DIRITTI A RIGORE DI LEGGE.