Schaltplan
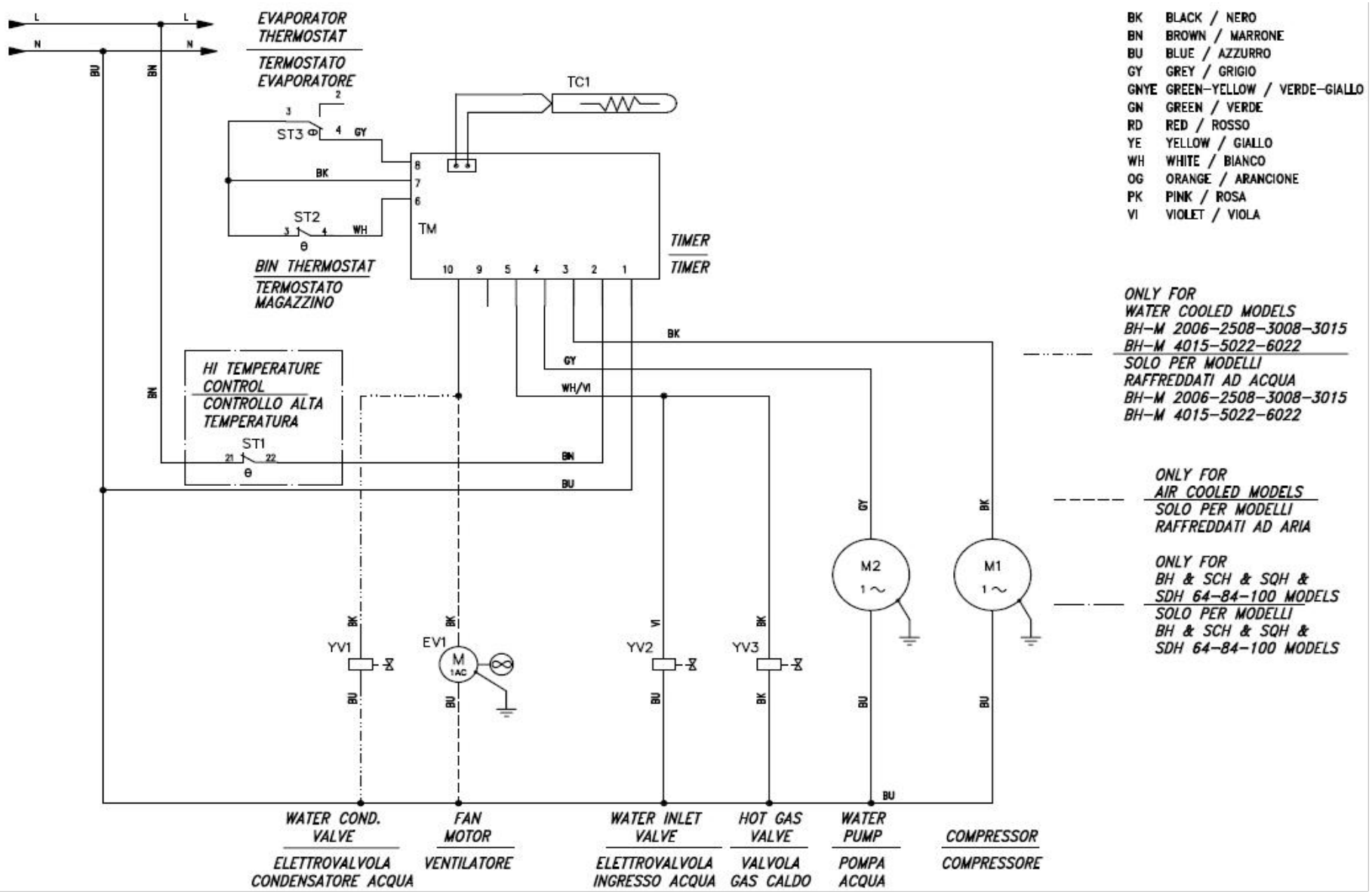
Eiswürfelbereiter SDH 84