Masszeichnung

Umluft-Gewerbekühlschrank KU 702-G-Z Premium

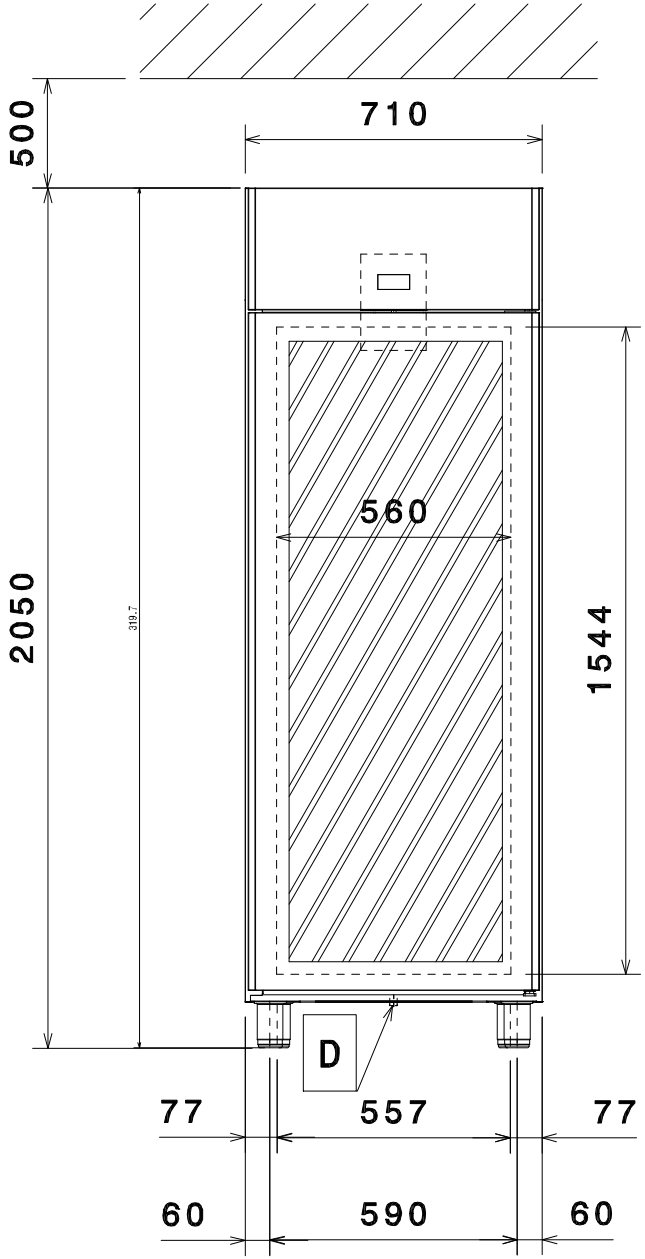

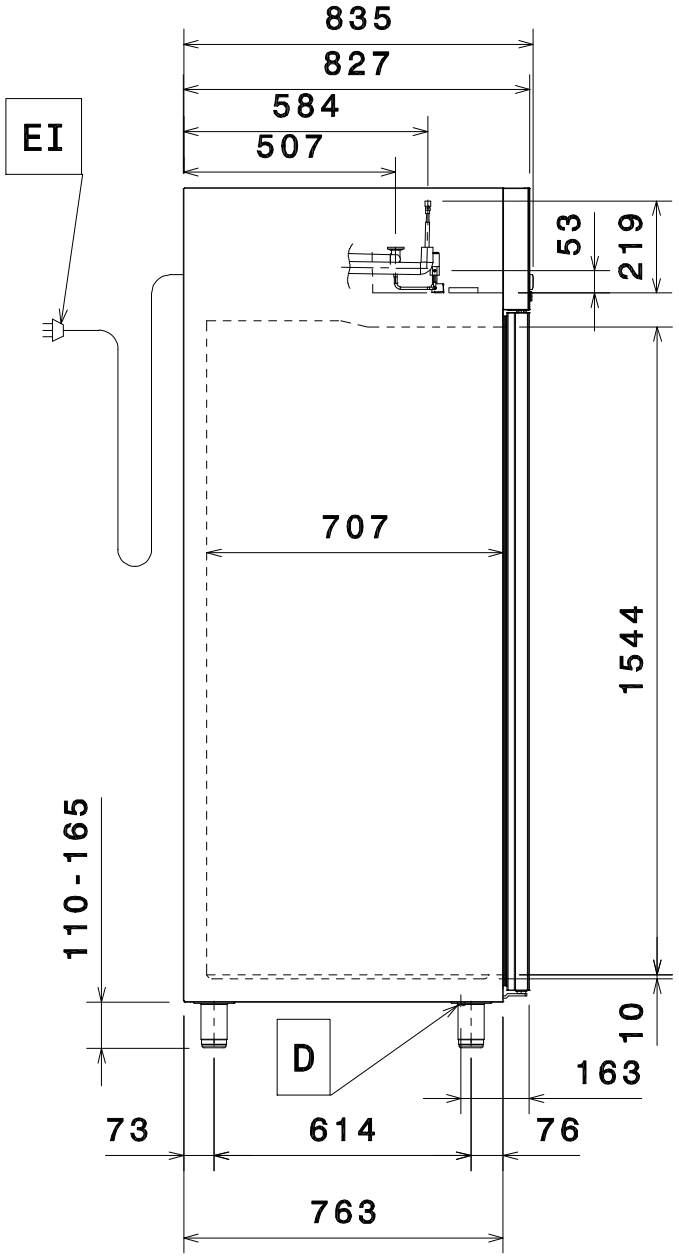

Stand: Mai 2024

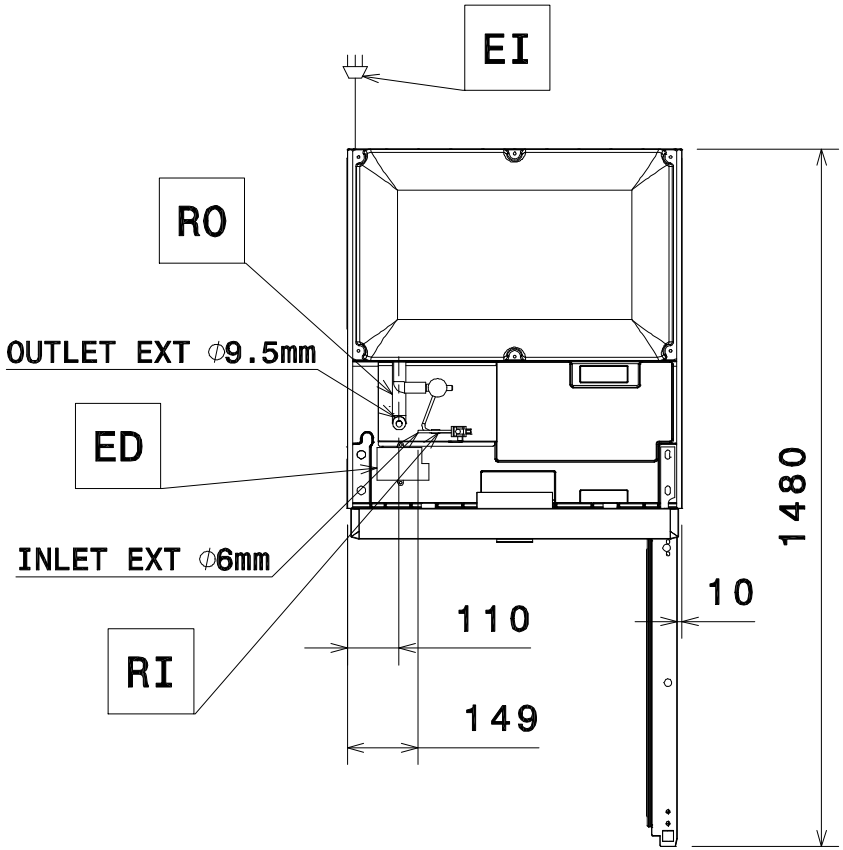

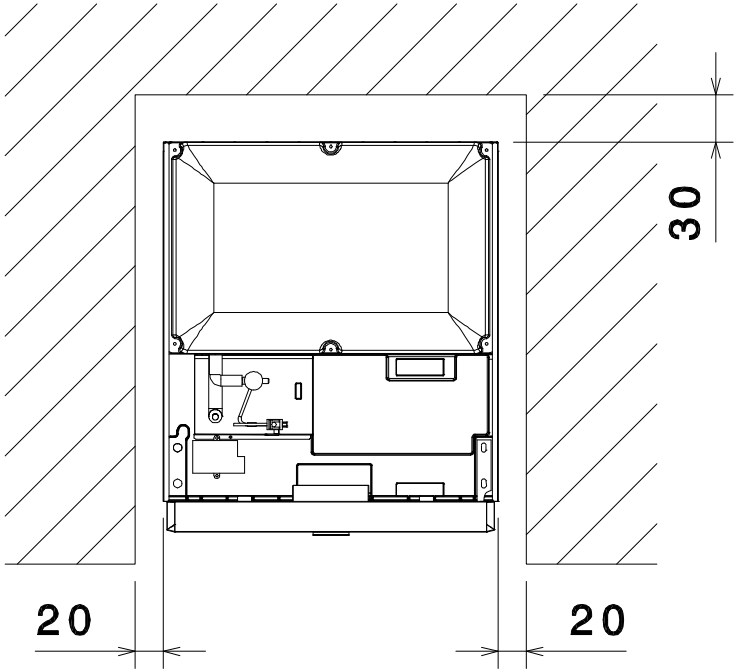

Doc.Nr.IDR-595R767